PUERTAS
J.A. MANSERGAS

PUERTAS SECCIONALES

industriales y residenciales

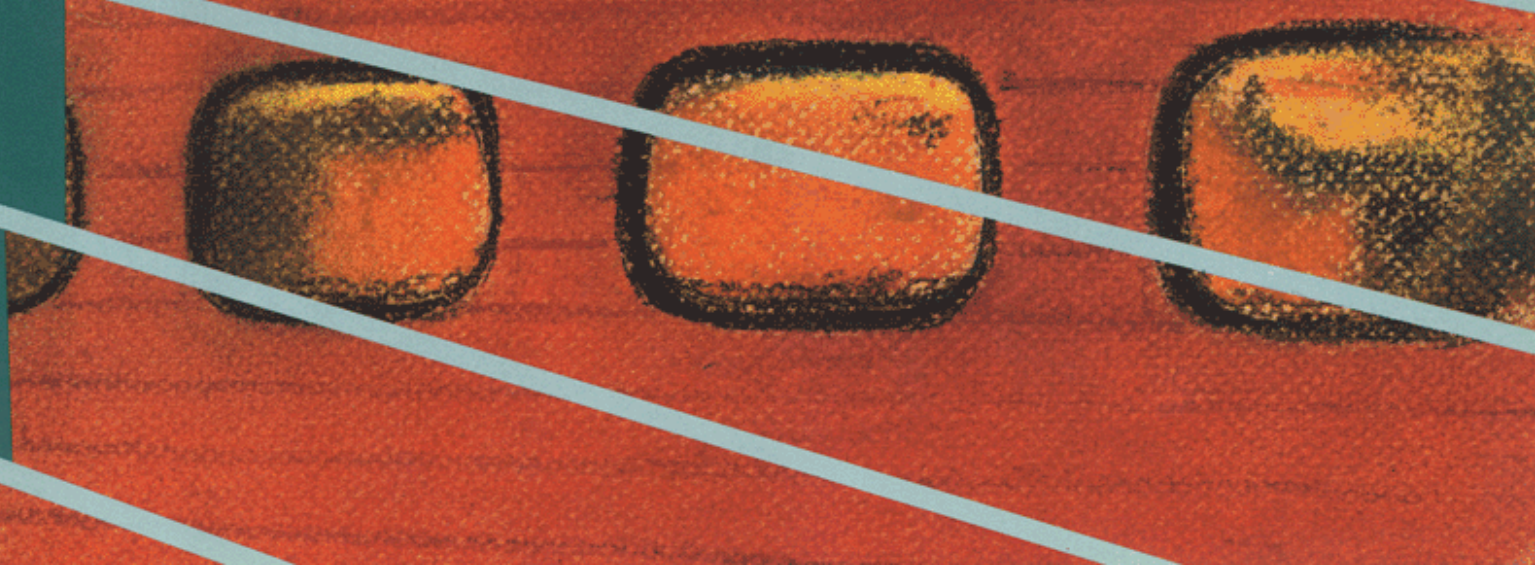

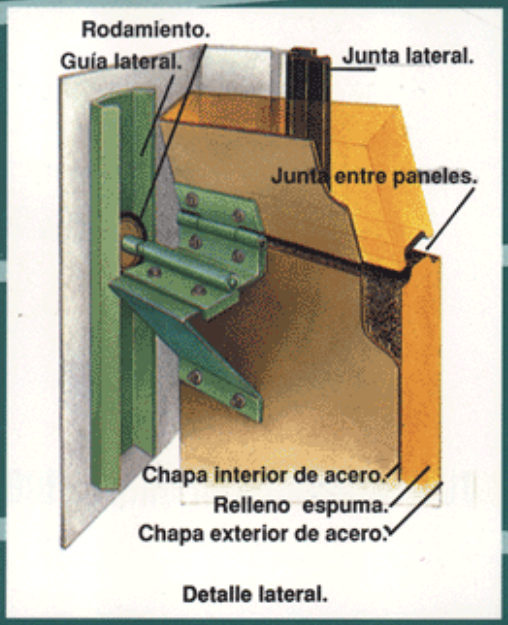

Detalle lateral.

La puerta seccional es una de las más utilizadas en los países desarrollados para aplicaciones industriales y residenciales. Se abre verticalmente hacia arriba, evitando ocupar espacio lateral y superior, sin reducir la amplitud del paso. Su fabricación a medida la hace capaz de cerrar huecos de grandes dimensiones, sin perder sus características principales.

J.A. MANSERGAS fabrica las puertas seccionales de la más alta gama: AISLANTES, ROBUSTAS , LIGERAS Y DE MAYOR FRECUENCIA DE UTILIZACION.

Detalle junta terminal superior.

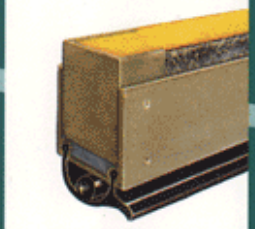

Detalle junta terminal inferior.

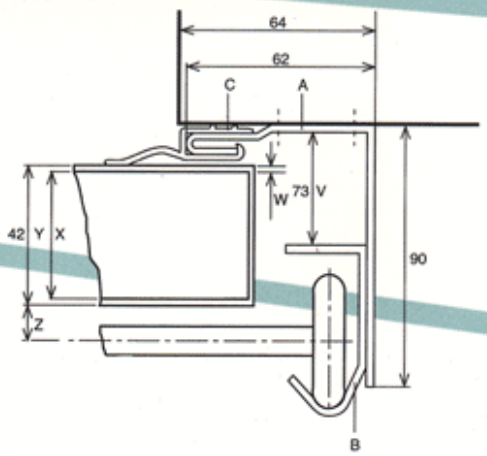

Detalle lateral planta

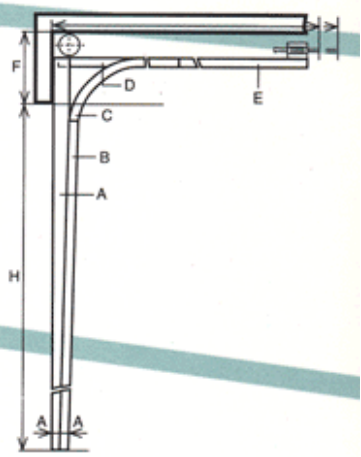

Colocación standard

AISLAMIENTO, ROBUSTEZ Y RESISTENCIA A LA CORROSION

Las dos láminas de acero que configuran el panel están "separados térmicamente", para no ser susceptibles de permitir la transmisión térmica.

Relleno de espuma de poliuretano de aproximadamente 40 mm. de espesor y alta densidad (categoría B2 DIN 4102 y B1).
El ensamblaje entre paneles (610 mm x 40 mm.) por su especial figura y por la junta de estanqueidad encolada de elasticidad permanente, los hace estancos a la lluvia y al viento.

Las chapas (0,6 mm.) de acero galvanizado en continuo están revestidas de esmalte de polyester (25 mμ exterior y 15 interior, color ral 9002), ideales para resistir condiciones severas.

El coeficiente de conductividad térmica del panel es de λ=0,020 W/mK, y el coeficiente medio de transmisión de calor k=0,475 W/m^2 K en la zona no perturbada.

La hoja está provista de junta de caucho, calidad E.P.D.M., tanto en la parte superior como inferior contra el suelo. La junta lateral contra la guía es P.V.C. duro de alta calidad, para mejorar sus propiedades aislantes.

PROTECCION ACUSTICA

El coeficiente de insonorización del panel es del orden de R'm= 24 dB.

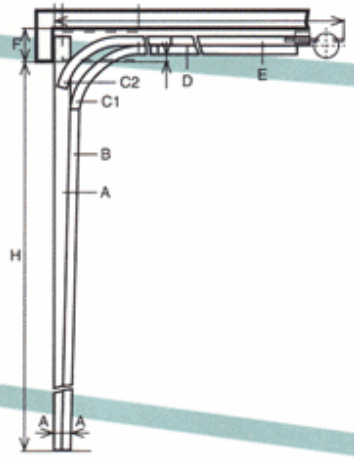

Colocación con dintel reducido

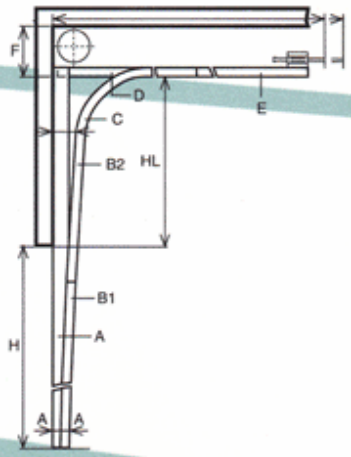

Colocación dintel alto

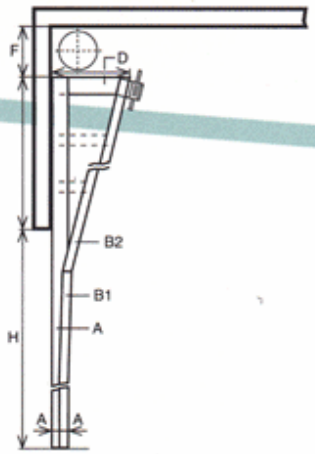

Colocación vertical

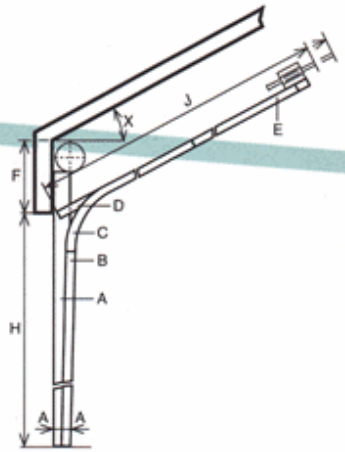

Colocación inclinada

Y PARA LOS AMANTES DE LAS CASAS RÚSTICAS DE GRAN CALIDAD...

Los paneles también pueden componerse en madera de diferentes tipos y acabados para viviendas residenciales. Combinando de esta forma, la carpintería general de la obra con el acabado de la puerta.

COMPENSACION Y TRACCION

La compensación se efectúa mediante muelles de torsión montados sobre un eje longitudinal en el que van acoplados sendos tambores acanalados de formas y tamaños adecuados al sistema de colocación y peso de la puerta. Dos cables de acero trenzado se recogen en éstos y se fijan por el otro extremo al panel inferior.

El accionamiento se efectúa mediante cuerda lateral de tracción manual (polypropyleno) o mediante cadena con torno de reducción en opción manual.

OPCIONES

El automatismo es posible en todos los sistemas de colocación mediante la incorporación de un motoreductor en el extremo del eje, para aplicaciones industriales.

Para usos residenciales es posible la instalación de un motorreductor de techo con tracción central. Puede ir provista de ventanas ovaladas de doble acristalamiento acrílico con junta lateral de caucho (623 mm. x 303 mm.) o rectangular (650 mm. x 344 mm.) con marco de ABS y doble acristalamiento igualmente acrílico.

PUERTAS
J.A. MANSERGAS

EXPOSICIÓN Y VENTA
Arizala, 69-73 08028 BARCELONA
Tels. 93 334 75 00 *
93 440 47 10 *
Fax 93 449 36 47

FÁBRICA
Polígono Can Jardí c/ Schumann, 27-35
08191 RUBÍ (Barcelona)
Tel. +34 93 588 56 60 * Fax +34 93 588 47 47
E-mail: mansergas@mansergas.com
www.mansergas.com

DISTRIBUIDOR

J.A. MANSERGAS se reserva el derecho de efectuar cualquier modificación por motivos técnicos o de fabricación.